РОСТСЕЛЬМАШ

тел. 8 800 250-60-04

T500

Превосходный результат каждый день

Общее описание

- мощность 360 л. с.
- производительность до 30 т/ч
- объем бункера 10 000 л
- наработка в сезон свыше 1300 га
- дорожный просвет 500 мм
- скорость выгрузки 120 л/с
- соломотряс 6 -клавишный
- модификация: передний привод
- модификация: полный привод

T500 предназначен для уборки всех традиционных зерновых культур: колосовых, бобовых, масличных, крупяных и пропашных. Эффективная машина с производительностью до 30 тонн в час основного времени, способная обработать за сезон свыше 1300 га.

- Адаптирован под самые сложные условия уборки
- Зерновая группа не ограничивает возможности комбайна при уборке кукурузы
- Высокая сменная производительность
- Минимальные потери
- Новый барабан-сепаратор с повышенной сепарирующей способностью
- Обновленное светосигнальное оборудование в задней части комбайна

Основные особенности

Высокая производительность

Система обмолота TETRA Processor (Тэтра Процессор)

Устройство Tetra Processor обладает уникальной декой с электрогидравлическим регулированием зазоров первого и второго подбарабаний. Огромная площадь обмолота (3,0 кв. м) и сепарации (суммарно 8,3 кв. м) обеспечивает интенсивный процесс сепарации с минимальным травмированием зерна и соломы, в том числе на самых сложных агрофонах.

Система обмолота Tetra Processor построена с применением барабана диаметром 800 мм, обеспечивающего стабильный и деликатный обмолот без потерь.

Сепаратор диаметром 750 мм способствует движению хлебной массы по плавной траектории. Ширина устройства – 1 500 мм – позволяет достигать производительности комбайна до 30 т/час.

Эффективная система очистки

Для очистки вороха применяется 2-каскадная система очистки с запатентованной подвеской решет площадью 5,85 кв. м. Мощный оптимизированный воздушный поток, большая высота перепада и пальцевая решетка на стрясной доске и дополнительном решете значительно улучшают процесс очистки.

В системе очистки используется двухпоточный 5-секционный вентилятор, частота вращения которого регулируется из кабины и отображается на панели управления. Очистка решет и компонентов удобна, настройка решет проводится быстро – оператором из кабины. Универсальная форма и увеличенная в три раза жесткость гребенок позволяют работать с минимальными потерями на всех видах культур.

Мощный и экономичный двигатель ЯМЗ, 360 л. с

На Т500 устанавливается мощный и экономичный 6цилиндровый дизельный двигатель ЯМЗ 537, 360 л. с. Большой запас крутящего момента, простая конструкция, низкие затраты на обслуживание в сочетании с высокой экономичностью.

Большой топливный бак

Топливный бак объемом 850 л обеспечит работу без дозаправки почти в две смены.

Комфортное использование

Кабина

Комбайны T500 оснащаются Luxury Cab (Класса Люкс). В сравнении с хорошо зарекомендовавшей себя кабиной Comfort Cab II (Кабина класса комфорт второго поколения) кабина Luxury Cab отличается прежде всего размерами – почти в 1,5 раза больше: объем более 4 куб. м, ширина более 2 м, площадь остекления более 5 кв. м.

Из дополнительных плюсов: климатсистема, улучшенная шумоизоляция и система подвески кабины, большое кресло механизатора с пневматической подвеской, дополнительное кресло увеличенного размера, зеркала заднего вида с электрорегулировкой и обогревом. Емкость холодильного отсека также увеличена.

В базовой комплектации – информационно-голосовая система Adviser IV (Эдвайзер, информационная система четвертого поколения) и платформа агроменеджмента PCM Агротроник.

Важные детали

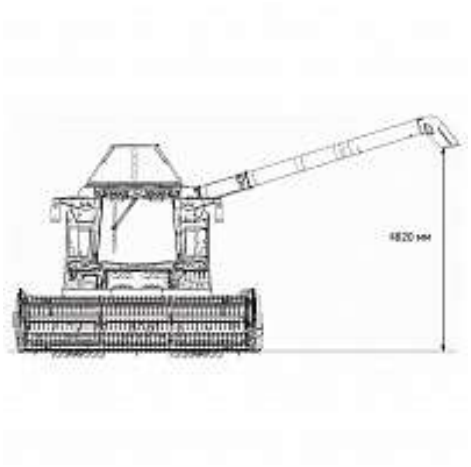

Быстрая выгрузка

Вместительный бункер с улучшенной схемой выгрузки в транспорт с высотой бортов более 4 метров. Объем бункера – 10 000 литров – позволяет увеличить эффективность работы путем снижения количества циклов разгрузки.

Скорость выгрузки составляет 120 л/с, полный бункер опустошается менее 2 минут. Можно легко выгружать зерно в любые грузовые машины и прицепы, работая с жатками шириной до 10 метров. Для экономии топлива при выгрузке привод молотилки можно отключить.

Большой топливный бак

Топливный бак объемом 850 л обеспечит работу без дозаправки почти в две смены.

Соломотряс с большой площадью сепарации

Эффективный 6-клавишный соломотряс общей площадью 5,3 кв. м и автономное домолачивающее устройство позаботятся о том, чтобы урожай был убран с минимальными потерями. Амплитуда колебаний клавиш подобрана таким образом, чтобы обеспечить максимальную степень сепарации зерна из вороха.

Наклонная камера с высокой пропускной способностью

Наклонная камера нового поколения оснащена единым гидроразъемом, имеет увеличенную грузоподъемность, обеспечивает равномерную подачу хлебной массы на молотильный барабан.

Копирование рельефа поля осуществляется посредством гидроцилиндров в продольном и поперечном направлениях.

SMART LAUNCH (ИНТЕЛЛЕКТУАЛЬНАЯ СИСТЕМА ЗАПУСКА)

Smart Launch представляет собой запатентованное устройство раздельного последовательного включения выгрузного и горизонтального шнеков. Такое устройство без труда обеспечивает высокоскоростную выгрузку с минимальным риском забивания. Благодаря применению в комбайне Smart Launch возможна порционная выгрузка. И это далеко не все полезные свойства системы. Еще одно заключается в том, что при выключении выгрузки шнек всегда освобождается от остатков зерна, не допуская его потерь при складывании шнека, что весьма характерно для многих других комбайнов. Таким образом, Smart Launch повышает эффективность опустошения бункера, делая его быстрым, удобным и менее трудоемким и обеспечивает возможность порционной выгрузки.

Измельчитель-разбрасыватель

Двухскоростной измельчитель-разбрасыватель обеспечивает улучшенную подачу соломы в валок. Способен эффективно работать на зерновых колосовых и пропашных культурах, с включением из кабины. Большое количество ножей и противорезов гарантирует качественное измельчение. Имеется возможность регулировки ширины разбрасывания соломы из кабины (опция). Также в базовом оснащении комбайн оснащен гидравлическим половоразбрасывателем.

Технические характеристики

Адаптеры	
Жатка Power Stream, 5,0/6,0/7,0/9,0 м	○
— Привод режущего аппарата на основе планетарного редуктора	●

— Скорость движения ножей, ход/мин	1 180
— Система синхронизации скорости мотовила со скоростью движения комбайна	●
Жатка низкого среза FLOAT STREAM 700/900 с гибким режущим аппаратом, 7/9 м	○
Жатки для уборки кукурузы ARGUS 670/675/870/875 6 и 8 рядков (м/р 70/75 см)	○
Жатки для уборки кукурузы нового поколения Corn Stream 670/675/870/875, 6 и 8 рядков (м/р 70/75 см)	○
Жатка для уборки подсолнечника 680/685/870/875, 6/8 рядков	○
Жатка для уборки подсолнечника SUN STREAM 650/780/920, 6,5/7,8/9,2 м/10,5 м.	○
Платформа-подборщик 342/432, 3,4/4,3 м	○
Стеблеподъемники	○
Транспортная тележка	○
Прицепное устройство для тележки	●

Наклонная камера

Тип наклонной камеры	цепочно-планчатый
Камнеуловитель	●
Электрогидравлическая система копирования рельефа поля	●
Единый гидроразъем	●

Обмолот

Ширина молотилки, мм	1 500
Система обмолота **Tetra Processor (Тэтра Процессор)**	●
Диаметр молотильного барабана/сепаратора, мм	800/750
Частота вращения молотильного барабана, об/мин	300 – 920
Площадь обмолота и сепарации Tetra Processor, кв.м.	3,0
Количество клавиш соломотряса	6
Площадь сепарации соломотряса, кв.м.	5,3

Очистка

Площадь решет очистки, кв.м.	5,85
Частота вращения вентилятора очистки, об/мин	300–1200
Дистанционная регулировка зазоров решет из кабины	●
Автономное домолачивающее устройство	●
Компенсация продольных уклонов 4D (4Д)	●

Бункер с выгрузным устройством

Объем бункера, л	10 000
Скорость выгрузки, л/с	120
Высота выгрузки, м	4,82
Контроль уровня зерна в бункере	●
Влагозащитный бункер	●
Автономная выгрузка (порционная, в любом положении выгрузного шнека)	+ Smart Launch (Интеллектуальная система запуска)

Обработка незерновой части урожая

Регулировка угла разбрасывания из кабины	○
Половоразбрасыватель	●

Кабина

Комплектация Luxury Cab (Кабина класса люкс)	●
Информационная система Adviser IV (Эдвайзер, информационная система четвертого поколения)	●
Платформа агроменеджмента РСМ Агротроник	●
Кресло оператора с пневмоподвеской	●
Зеркала с электроприводом и подогревом	●
Система оценки возврата на домолот	●

Ходовая часть

Трансмиссия	гидростатическая
Коробка передач	3-скоростная
Тип шин ведущих колес	800/65R32;
Тип шин управляемых колес	18,4 R24;
Полный привод	исполнение

Двигатель

Производитель/марка	ЯМЗ 537
Номинальная мощность, кВт (л.с.)	264,77 (360)
Емкость топливного бака, л	850
Система контроля расхода топлива	●
Воздушный компрессор	●

Габаритные размеры и масса

Длина, мм: ширина, мм: высота (без жатки в транспортном положении), мм:	10 140/ 3 817/ 3 965
Масса (в стандартном исполнении, без жатки, без топлива), кг	16 900

Кредитование

Ростсельмаш Финанс предоставляет большой выбор финансовых программ покупателей, которые позволят Вам подобрать для себя оптимально выгодные условия финансирования.
Одна из основных наших целей — сделать технику Ростсельмаш доступнее для покупателей.
Вы можете получить индивидуальную программу финансирования, а также необходимую консультационную поддержку у ближайшего к Вам дилера Ростсельмаш.

- Индивидуальный подход
- Своевременное консультирование
- Выгодные условия

- сроки кредитования до 7 лет

Гарантия и сервис

Сервис, снижающий будущие затраты

- Разветвленная сеть надежных партнеров по сервису и сбыту
- Долгосрочное обязательства по качественному гарантийному и после гарантийному ремонту в кратчайшие сроки
- Высококвалифицированный персонал, специальные приборы и оборудование, подготовленные сервисные помещения

Навесное и прицепное оборудование

Жатка POWER STREAM

Power Stream гарантирует повышение производительности за счет снижения потерь и оптимальной подачи растительной массы. Практика доказала, что применение этой жатки в совокупности с оригинальным режущим аппаратом, имеющим привод на основе планетарного редуктора, сокращает потери зерна из-за осыпания и гарантирует уверенную равномерную подачу вне зависимости от условий работы. Гидропривод мотовила с функцией синхропривода автоматически изменяет обороты мотовила в зависимости от скорости движения комбайна.

Жатка CORN STREAM

CORN STREAM – семейство кукурузных жаток нового поколения для высокопроизводительных комбайнов. Любая жатка в этой серии отличается рядом технических решений, которые позволяют использовать адаптер для уборки различных сортов кукурузы независимо от агрофона. Благодаря редукторам с интегрированными вальцами, не требующими дополнительных регулировок, стало возможным практически вдвое увеличить производительность машины. Штатным оснащением CORN STREAM являются быстросъемные вальцы «тянущего» типа с шестью рабочими ребрами.

Адаптеры CORN STREAM выпускаются 6-, 8-, и 12-рядными с шириной междурядий 70 см

Жатка ARGUS

Серия высокопроизводительных 4-, 5-, 6-, 8- и 12-рядных жаток ARGUS предназначена для уборки кукурузы технической спелости на зерно. Специальная конструкция протяжных вальцов с регулируемым зазором позволяет захватывать стебли растений диаметром до 50 мм. Измельчающий аппарат расположен в конце русла. Такая конструкция способствует равномерному срезу стеблей, с оставлением на поле пожнивных остатков минимальной высоты. При скорости движения комбайна 9 км/час потери за жаткой не превышают 0,5 %. Уборка кукурузы на зерно с одновременным измельчением и распределением листостебельной массы по полю позволяет сокращать количество проходов почвообрабатывающей техники. Комфортное управление и специальные механизмы защиты от перегрузок обеспечивают надежность эксплуатации.

По запросам клиентов появилась модификация Argus R, в конструкции которой применены удлиненные вальцы. Это позволило обеспечить уборку початков, расположенных на высоте от 40 см, что необходимо для хозяйств, сталкивающихся во время уборки со склонностью к полеглости стеблестоя.

Жатки для уборки кукурузы серии ARGUS могут агрегатироваться практически со всеми марками зерноуборочных комбайнов.

Жатка SUN STREAM

При выращивании подсолнечника с различной шириной междурядий и при сложном рельефе убираемых полей возникает потребность в хорошей адаптации уборочных агрегатов. Универсальный безрядковые жатки серии SUN STREAM разработаны для максимального повышения производительности комбайна при уборке подсолнечника. Они позволяют убирать подсолнечник независимо от ширины междурядий, направления посева и сорта.

Благодаря более низкому весу, при той же ширине захвата, что и у рядковой жатки, они гарантируют снижение расхода топлива. Простая и прочная конструкция жатки гарантирует долгосросную, надежную работу и дает возможность использовать ее для уборки подсолничника в любом регионе возделывания данной культуры.

Для уборки кондитерской семечки, а также работы на засоренных полях предлагаются модификации с протягивающим валом и удлиненными делителями.

Жатка FALCON

Специализированные 6/8/12 рядковые жатки серии FALCON предназначены для уборки подсолнечника с междурядьем 70 см и 75 см в зависимости от модификации. Высокая производительность и бережное отношение к семенам – главные особенности FALCON, которые одинаково эффективно работают во всех зонах возделывания как высокорослых, так и низкорослых сортов.

Высокую производительность и практически полное отсутствие потерь даже при уборке в специфических условиях (например, при уборке пересушенных семян) обеспечивает широкий ленточный транспортер в конструкции каждого лифтера. Исключению потерь способствуют ветровой щит и борта увеличенной высоты. В ходе испытаний и эксплуатационной практики потери составляют не более 0,5%. Жатки могут подхватывать корзинки подсолнечника расположенные на высоте всего 600 мм.

Falcon агрегатируется с разнообразными моделями зерноуборочных комбайнов. По дорогам общего пользования перемещение адаптера возможно на приспособлении Uni Cart 4000 и Pro Cart 4000.

Жатка FLOAT STREAM

Унифицированные с Power Stream жатки низкого среза FLOAT STREAM обеспечивают скашивание: зерновых колосовых, крупяных, зернобобовых и тонкостебельных технических культур (лён масличный, рыжик, сафлор, кунжут и др.). Минимальное расстояние от поверхности поля до режущих элементов жатки позволяет особенно эффективно убирать полеглые растения, а также сою или нут с низким расположением первых бобов.

"Плавающий нож" жатки производит скашивание на высоте 30мм хорошо адаптируясь к рельефу любой сложности как в продольном, так и в поперечном направлении.

Платформа-подборщик

Раздельный способ уборки зерновых, зернобобовых и крупяных культур в различных регионах справедливо считают наиболее рациональным, поскольку он позволяет учитывать природно-климатические особенности и помогает сократить затраты на послеуборочную обработку продукции. Платформа-подборщик SWA PICK обладает удобной системой регулировок, которая дает возможность настроить агрегат в соответствии с условиями сбора урожая с максимальным сокращением потерь.

Останавливая свой выбор на моделях с шириной захвата 3,4 и 4,3 метра, Вы можете подобрать оптимальный вариант с учетом урожайности полей и производительности комбайна. Платформа-подборщик SWA PICK агрегатируется практически со всеми зерноуборочными комбайнами, применяемыми на территории РФ

Тележка транспортная одноосная UNI CART 3000

Многофункциональные тележки — одноосная UNI CART 3000 — применяется для перевозки жаток и приспособлений шириной захвата от 5 до 9 м. по дорогам общего назначения и по внутрихозяйственным и полевым дорогам.

UNI CART 3000 может:
• передвигаться передним и задним ходом;
• дублировать световые сигналы приборов электрооборудования транспортного средства.
На стоянке UNI CART 3000 используется как вспомогательное средство для разгрузки/погрузки (навески, снятия) жатки или приспособлений на комбайн или энергосредство.

Электронные системы

РСМ Агротроник

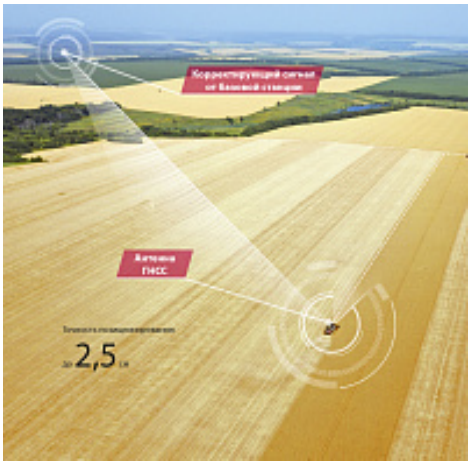

РСМ Агротроник Пилот

Система РСМ Агротроник Пилот является базовой для систем автоуправления от Ростсельмаш. Позволяет управлять траекторией движения техники и вести ее параллельно предыдущему гону. Система увеличивает производительность и снижает трудоемкость полевых операций.
Благодаря снижению количества пропусков и перекрытий, система увеличивает производительность зерноуборочных комбайнов до 15 %. На тракторах за счет снижения перекрытий и увеличения эффективности работы в условиях плохой видимости и в темное время суток, суточная выработка увеличивается до 20 %.

РСМ Адаптивный круиз-контроль

РСМ 4Д Очистка

РСМ Оценка возврата на домолот